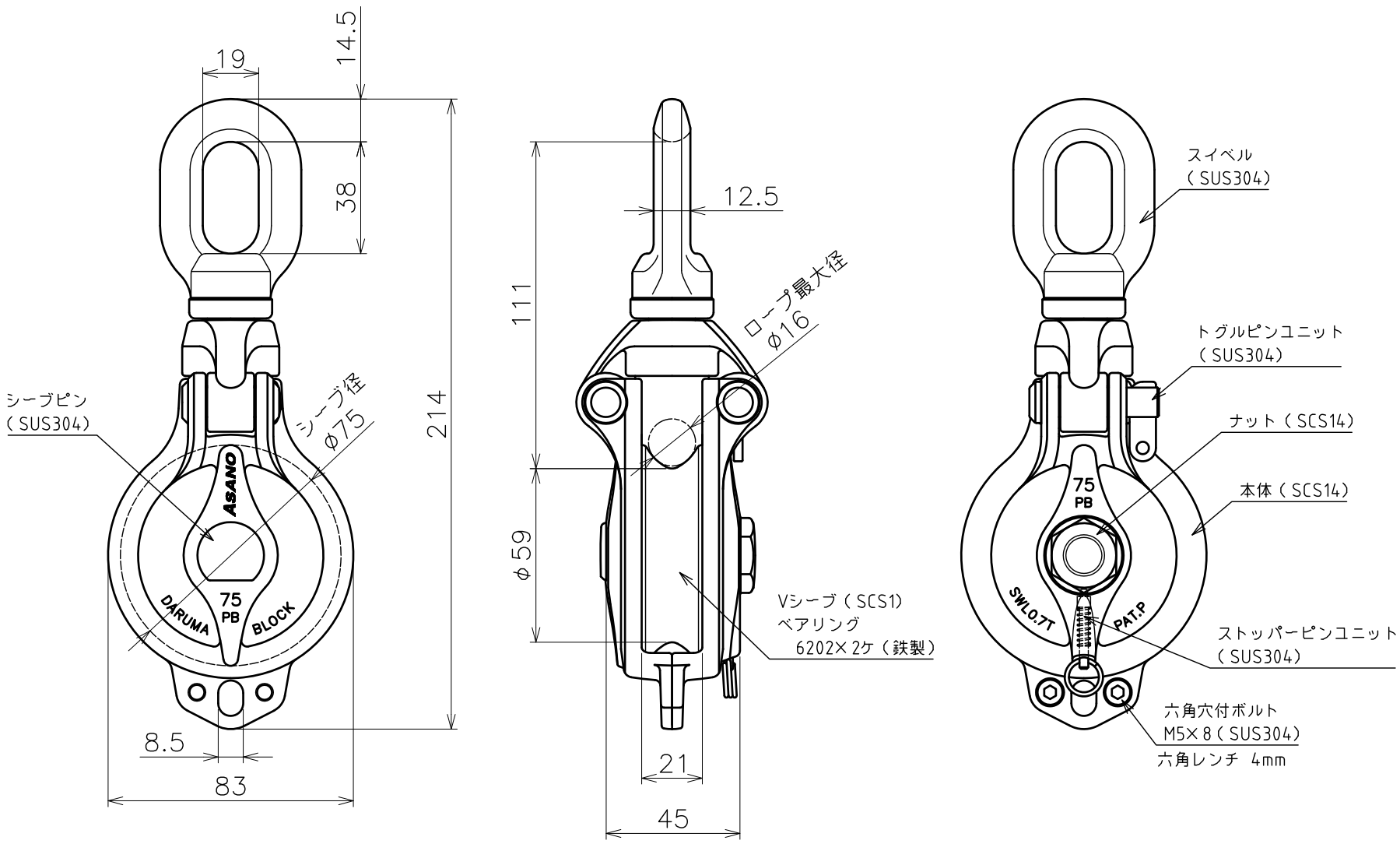

品名	ダルマブロックPB型（Vシーブタイプ） 製品図	サイズ	75	材質	ステンレス
型式	AK1690	図番	1690S	尺度	1:2
作成年月日 '17.12.05	ASANO 浅野金属工業株式会社				