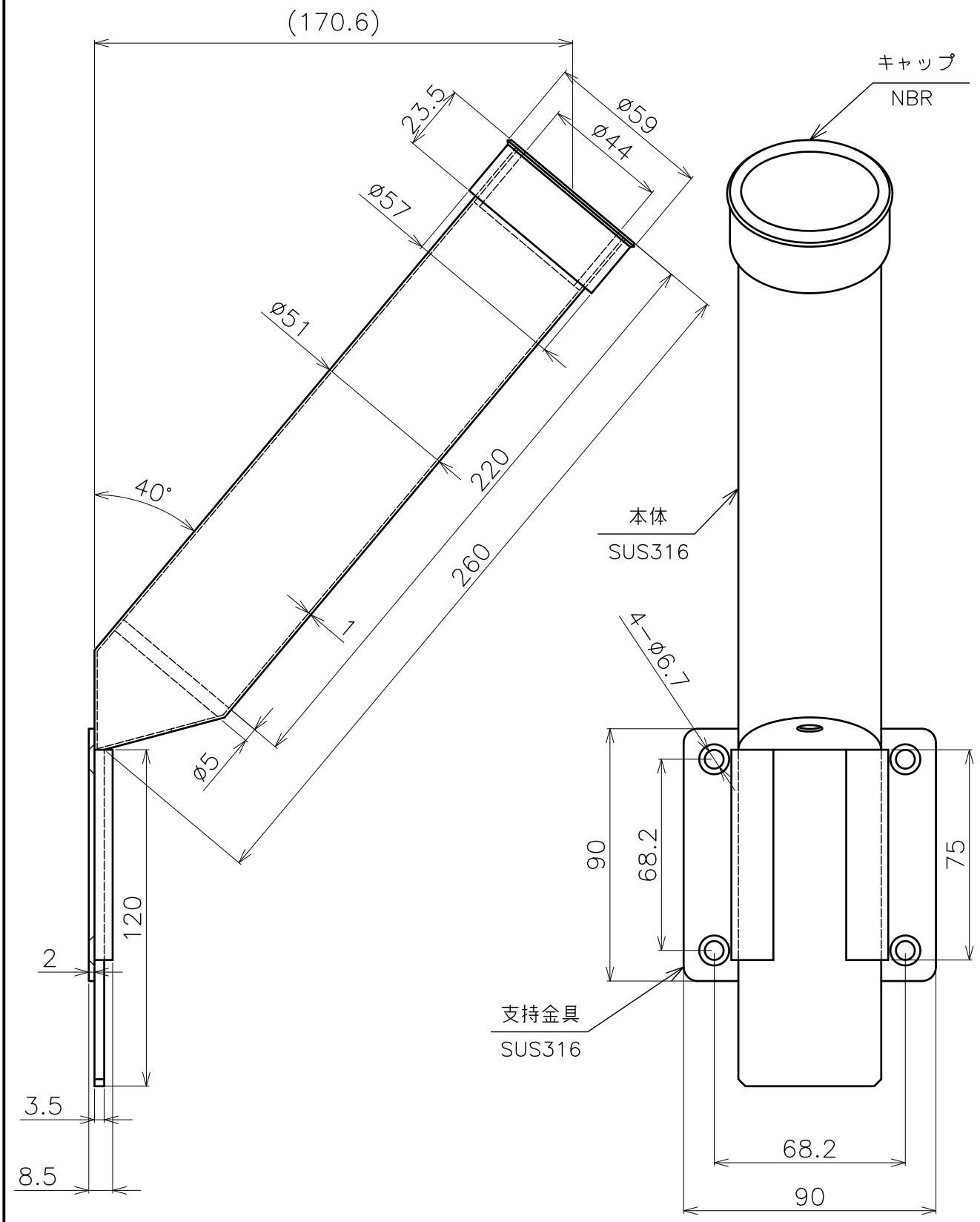

品名	ロッドホルダーリムーバブル 製品図	サイズ		材質	SUS316
型式	AK3751	図番	3751S	尺度	1:2
作成年月日 '13.07.02	ASANO 浅野金属工業株式会社				